Officina Ruini Marco

BAOLI KBD 40 DEUTZ EU5

Carrelli elevatori frontali diesel

Dati tecnici

Trazione: elettrica, diesel, benzina, GPL		Diesel
Tipo di guida: manuale, operatore in piedi, operatore seduto		Seduto
Portata	Q (t)	4.0
Baricentro del carico	c (mm)	500
Distanza del carico	x (mm)	562
Interasse	y (mm)	2000
Peso proprio	Kg	6800
Peso sull'asse a carico ant/post	Kg	9627/1243
Peso sull'asse a vuoto ant/post	Kg	2731/3676
Gommatura		SE
Dimensione gomme anteriori		300-15-20PR
Dimensione gomme posteriori		7,00-12-12PR
Carreggiata anteriore	b10 (mm)	1180
Carreggiata posteriore	b11 (mm)	1190
Inclinazione colonna/forche av/ind	alfa/beta(°)	6/12
Altezza colonna abbassata	h1 (mm)	2390
Alzata libera	h2 (mm)	150
Altezza di sollevamento	h3 (mm)	3000
Altezza colonna sfilata	h4 (mm)	4275
Altezza tetto di protezione	h6 (mm)	2260
Altezza sedile	h7 (mm)	1315
Altezza gancio di traino	h10 (mm)	380
Lunghezza totale	l1 (mm)	4180
Lunghezza incluso spessore forche	l2 (mm)	3110
Larghezza totale	b1/b2 (mm)	1485
Dimensioni forche in accordo a ISO 2331	s/e/l (mm)	50/150/1070
Classe/tipo piastra portaforche in accordo a ISO 2328 A, B		III A
Larghezza piastra portaforche	b3 (mm)	1380
Distanza dal suolo sotto la colonna a carico	m1 (mm)	145

Service Ruini Marco

Via Borsellino 11
42019 Arceto di Scandiano (RE)
0522 989355 | 0522 980229

ruinimarco.it
info@ruinimarco.it

Officina
Ruini Marco

BAOLI KBD 40
DEUTZ EU5

Carrelli elevatori frontali diesel

Dati tecnici

Distanza dal suolo sotto l'asse anteriore a carico	m2 (mm)	180
Corridoio stivaggio 1000 x 1200 trasversale	Ast (mm)	4552
Corridoio stivaggio 800 x 1200 longitudinale	Ast (mm)	4752
Raggio di volta	Wa (mm)	2790
Minimo raggio interno di curvatura	b13 (mm)	900
Velocità di marcia a carico/a vuoto	km/h	24/25
Velocità di sollevamento a carico/a vuoto	m/s	0,440/0,530
Velocità di abbassamento a carico/a vuoto	m/s	0,420/0,290
Sforzo al gancio a carico/a vuoto	kN	25/23
Pendenza superabile a carico/a vuoto	%	20
Freno di servizio		Mecc/Idr
Costruttore/modello motore		Deutz TCD2.9 L4
Potenza motore in accordo a ISO 1585	kW	55.4
Numero di giri nominale	min-1	2300
Numero di cilindri/cilindrata	cm3	4/2900
Consumo di carburante in accordo al ciclo VDI	/h or kg/h	5,1 l/h
Tensione di bordo del veicolo	V	12
Tipo di trasmissione / trazione		Idrodinamico
Capacità serbatoio carburante	l/kg	90
Gancio di traino, tipo DIN		Perno

Service
Ruini Marco

Via Borsellino 11
42019 Arceto di Scandiano (RE)
0522 989355 | 0522 980229

ruinimarco.it
info@ruinimarco.it

Officina
Ruini Marco

BAOLI KBD 40
DEUTZ EU5

Carrelli elevatori frontali diesel

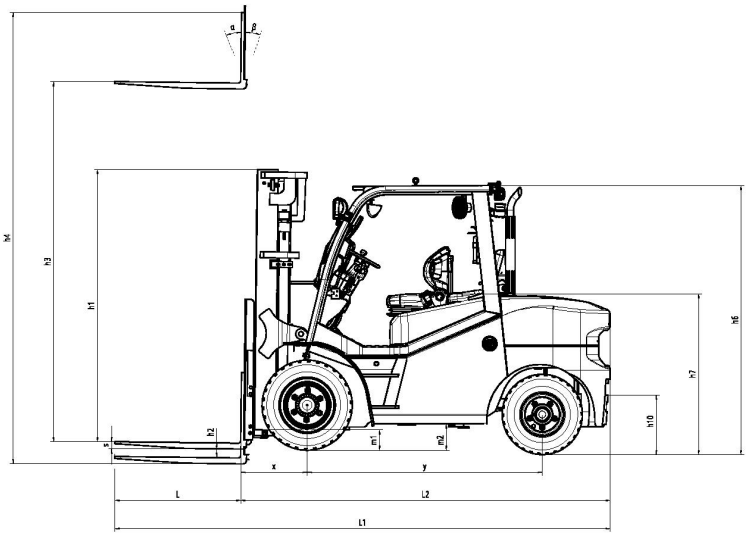

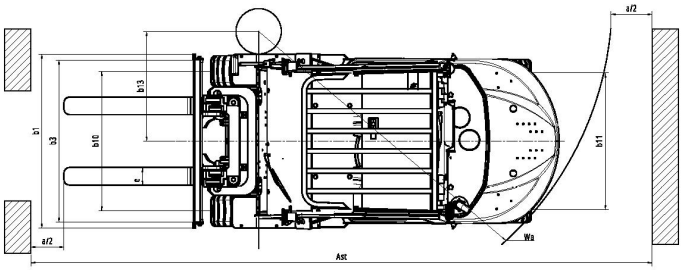

Service
Ruini Marco

Via Borsellino 11
42019 Arceto di Scandiano (RE)
0522 989355 | 0522 980229

ruinimarco.it
info@ruinimarco.it

Officina Ruini Marco

BAOLI KBD 40 DEUTZ EU5

Carrelli elevatori frontali diesel

Tipo colonna	H3	Portata a baricentro 500 mm	Portata a baricentro 500 mm - con traslatore laterale	Portata a baricentro 500 mm - Ruote gemellate	Portata a baricentro 500 mm - Ruote gemellate - con traslatore laterale	H1	H4 con griglia reggicarico	H2 senza griglia reggicarico	H2 con griglia reggicarico	Angolo di brandeggio av/ind
VM Tele	3000	4000	3750	4000	3750	2230	4275	150	150	6/12
	3300	4000	3750	4000	3750	2540	4575	150	150	6/12
	3500	4000	3750	4000	3750	2640	4775	150	150	6/12
	4000	4000	3750	4000	3750	2940	5275	150	150	6/6
	4500	4000	3750	4000	3750	3190	5775	150	150	6/6
	5000	4000	3750	4000	3750	3440	6275	150	150	6/6
VFM 2 stadi	2610	4000	3750	4000	3750	2195	3885	1349	970	6/12
	2700	4000	3750	4000	3750	2240	3975	1349	1015	6/12
	3000	4000	3750	4000	3750	2390	4275	1544	1165	6/12
	3300	4000	3750	4000	3750	2540	4575	1694	1315	6/12
	3500	4000	3750	4000	3750	2640	4775	1794	1415	6/12
	4000	4000	3750	4000	3750	2890	5275	2044	1665	6/12
VFHM triplex	3920	4000	3750	4000	3750	2245	5195	1399	1020	6/6
	4350	4000	3750	4000	3750	2390	5625	1544	1165	6/6
	4500	4000	3750	4000	3750	2441	5775	1595	1216	6/6
	4700	4000	3750	4000	3750	2507	5975	1661	1282	6/6
	4800	4000	3750	4000	3750	2540	6075	1694	1315	6/6
	5000	4000	3750	4000	3750	2640	6275	1794	1415	6/6
	5400	4000	3750	4000	3750	2765	6675	1919	1540	3/6
	6000	3350	3100	4000	3750	3005	7275	2159	1780	3/6

Service Ruini Marco

Via Borsellino 11
42019 Arceto di Scandiano (RE)
0522 989355 | 0522 980229

ruinimarco.it
info@ruinimarco.it