Officina Ruini Marco

BAOLI KBE 35

Carrelli elevatori frontali elettrici

Dati tecnici

Trazione: elettrica, diesel, benzina, GPL		Elettrico
Tipo di guida: manuale, operatore in piedi, operatore seduto		Seduto
Portata	Q (t)	3,5
Baricentro del carico	c (mm)	500
Distanza del carico	x (mm)	489
Interasse	y (mm)	1700
Peso proprio	Kg	5400
Peso sull'asse a carico ant/post	Kg	7760/1140
Peso sull'asse a vuoto ant/post	Kg	2380/3020
Gommatura		S/E
Dimensione gomme anteriori		28X9-15
Dimensione gomme posteriori		18x7-8
Numero ruote ant/post (x = ruota di trazione)		2x/2
Carreggiata anteriore	b10 (mm)	1000
Carreggiata posteriore	b11 (mm)	980
Inclinazione colonna/forche av/ind	alfa/beta(°)	6/12
Altezza colonna abbassata	h1 (mm)	2230
Alzata libera	h2 (mm)	100
Altezza di sollevamento	h3 (mm)	3000
Altezza colonna sfilata	h4 (mm)	4265
Altezza tetto di protezione	h6 (mm)	2195
Altezza sedile	h7 (mm)	1137
Altezza gancio di traino	h10 (mm)	270
Lunghezza totale	l1 (mm)	3719
Lunghezza incluso spessore forche	l2 (mm)	2649
Larghezza totale	b1/b2 (mm)	1250
Dimensioni forche in accordo a ISO 2331	s/e/l (mm)	50/125/1070
Classe/tipo piastra portaforche in accordo a ISO 2328 A, B		III A
Larghezza piastra portaforche	b3 (mm)	1200
Distanza dal suolo sotto la colonna a carico	m1 (mm)	145

Service Ruini Marco

Via Borsellino 11
42019 Arceto di Scandiano (RE)
0522 989355 | 0522 980229

ruinimarco.it
info@ruinimarco.it

Officina
Ruini Marco

BAOLI KBE 35

Carrelli elevatori frontali elettrici

Dati tecnici

Distanza dal suolo sotto l'asse anteriore a carico	m2 (mm)	160
Corridoio stivaggio 1000 x 1200 trasversale	Ast (mm)	4049
Corridoio stivaggio 800 x 1200 longitudinale	Ast (mm)	3849
Raggio di volta	Wa (mm)	2360
Minimo raggio interno di curvatura	b13 (mm)	1425
Velocità di marcia a carico/a vuoto	km/h	13/14
Velocità di sollevamento a carico/a vuoto	m/s	0,260/0,430
Velocità di abbassamento a carico/a vuoto	m/s	0,390/0,400
Massima pendenza superabile a carico/a vuoto	%	12/15
Freno di servizio		Elettromeccanico
Potenza motore trazione S2 60 min	kW	16
Potenza motore sollevamento S3 15%	kW	19
Voltaggio batteria/capacità nominale K5	V/Ah	80 / 500/600
Peso batteria	kg	1375~1500
Pressione di lavoro per attrezzature	bar	180
Livello sonoro in accordo a EN 12053	dB (A)	≤75

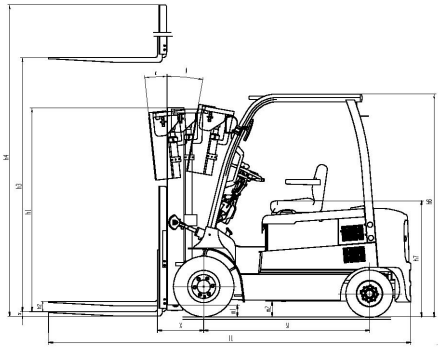

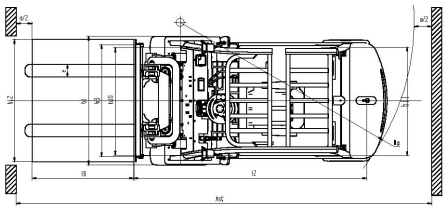

Service
Ruini Marco

Via Borsellino 11
42019 Arceto di Scandiano (RE)
0522 989355 | 0522 980229

ruinimarco.it
info@ruinimarco.it

Officina Ruini Marco

BAOLI KBE 35

Carrelli elevatori frontali elettrici

Tipo colonna	H3	Portata a baricentro 500 mm	Portata a baric. 500 mm - con traslatore laterale	H1	H4 con griglia reggicarico	H2 senza griglia reggicarico	H2 con griglia reggicarico	Angolo di brandeggio av/ind
VM Tele	2500	3500	3300	1980	3773	145	145	6/12
	2700	3500	3300	2080	3973	145	145	6/12
	3000	3500	3300	2230	4273	145	145	6/12
	3300	3500	3300	2380	4573	145	145	6/12
	3500	3500	3300	2480	4773	145	145	6/12
	4000	3200	3000	2780	5273	145	145	6/8
	4500	2600	2400	3030	5773	145	145	6/6
	5000	2100	1900	3280	6273	145	145	3/6
VFM 2 stadi	2500	3500	3300	1830	3773	1172	602	6/12
	2700	3500	3300	1930	3973	1272	702	6/12
	3000	3500	3300	2080	4273	1422	852	6/12
	3300	3500	3300	2230	4573	1572	1002	6/12
	3500	3500	3300	2330	4773	1672	1102	6/12
	4000	3200	3000	2630	4273	1972	1402	6/8
	4500	2600	2400	2880	5773	2222	1652	6/6
VFHM triplex	4000	3200	3000	2005	5273	1246	777	6/6
	4350	3000	2800	2130	5623	1371	902	6/6
	4500	3000	2800	2180	5773	1421	952	6/6
	4700	2500	2300	2245	5973	1486	1017	6/6
	4800	2500	2300	2280	6073	1521	1052	6/6
	5000	2400	2200	2423	6273	1664	1195	6/6
	5400	1750	1550	2623	7773	1864	1395	3/6
	5500	1750	1550	2657	6773	1898	1429	3/6
	6000	1200	1000	2890	7273	2131	1662	3/6
	6500	800	650	3130	7780	2400	2120	3/3

Service Ruini Marco

Via Borsellino 11
42019 Arceto di Scandiano (RE)
0522 989355 | 0522 980229

ruinimarco.it
info@ruinimarco.it