HINOWA
LIGHTLIFT 14.72

Piattaforme cingolate con stabilizzatori

Dati tecnici

Altezza massima lavoro	13,9 m
Sbraccio orizzontale massimo	6,76 m
Dimensioni cesto	1330 x 770 x 1100 mm
Pendenza massima superabile	36%
Peso totale	1398 kg
Velocità massima	2,8 km/h
Area di piazzamento	2907 x 2866 mm

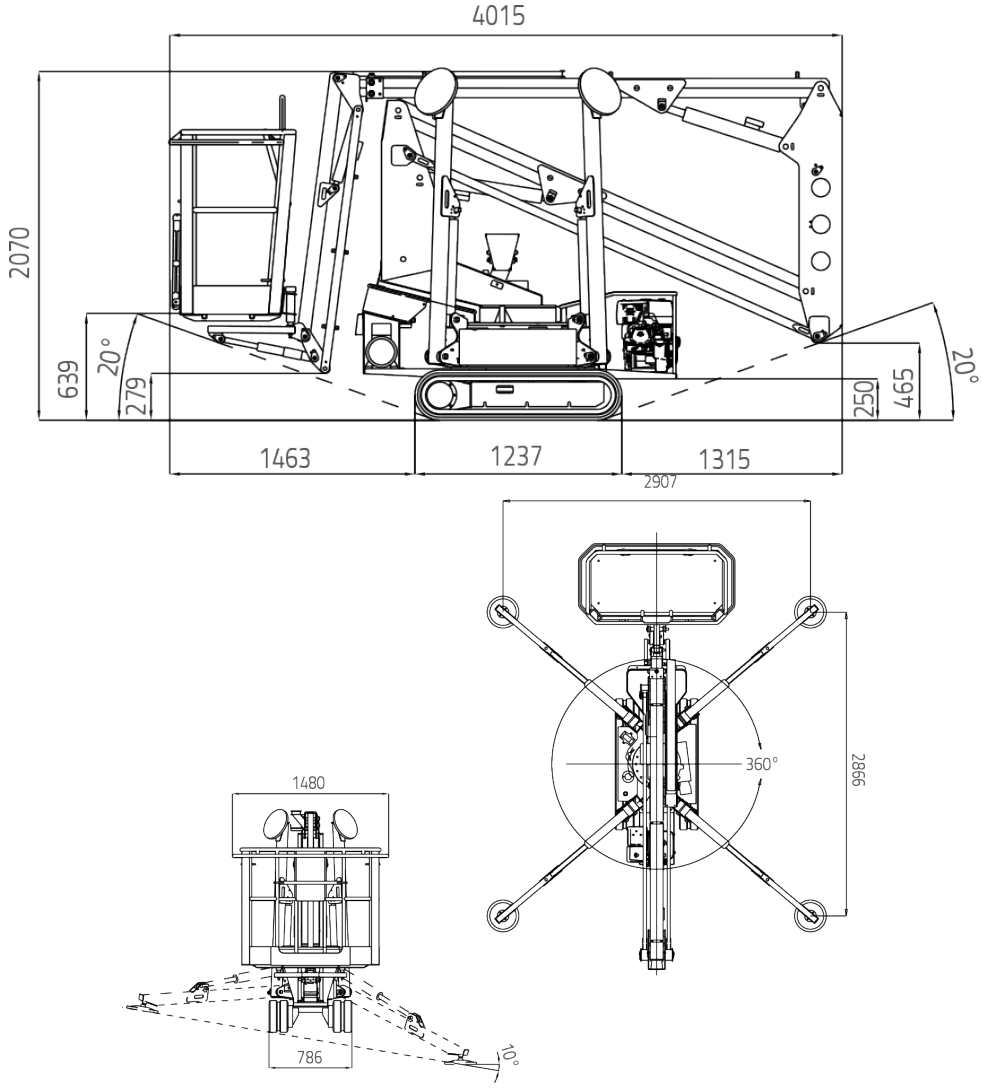

Via Borsellino 11
42019 Arceto di Scandiano (RE)
0522 989355 | 0522 980229

ruinimarco.it
info@ruinimarco.it

HINOWA
LIGHTLIFT 14.72

Piattaforme cingolate con stabilizzatori

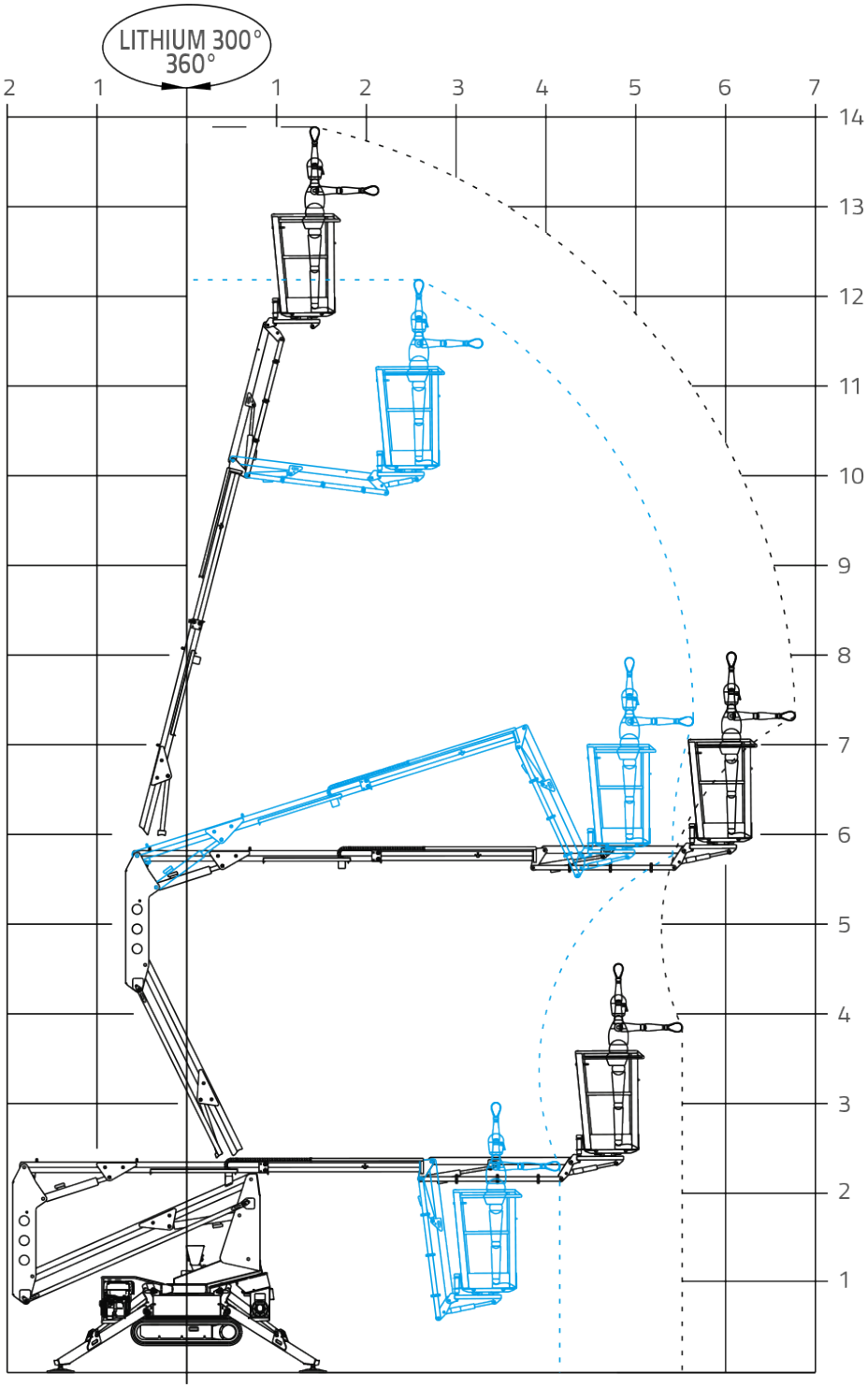

Via Borsellino 11
42019 Arceto di Scandiano (RE)
0522 989355 | 0522 980229

ruinimarco.it
info@ruinimarco.it