ORMIG 25 TME

Gru elettriche semoventi

Dati tecnici

Trazione	Anteriore
Altezza braccio	12,7 m
Sbraccio	7,7 m
Velocità massima	7/8 Km/h
Alimentazione	96 Volt 1000 Ah
Peso totale	20500 kg
Asse anteriore	ca. 7000 kg
Asse posteriore	ca. 13500 kg

Via Borsellino 11
42019 Arceto di Scandiano (RE)
0522 989355 | 0522 980229

ruinimarco.it
info@ruinimarco.it

ORMIG 25 TME

Diagramma di portata **Gru elettriche semoventi**

Portate determinate da fattori diversi dal ribaltamento

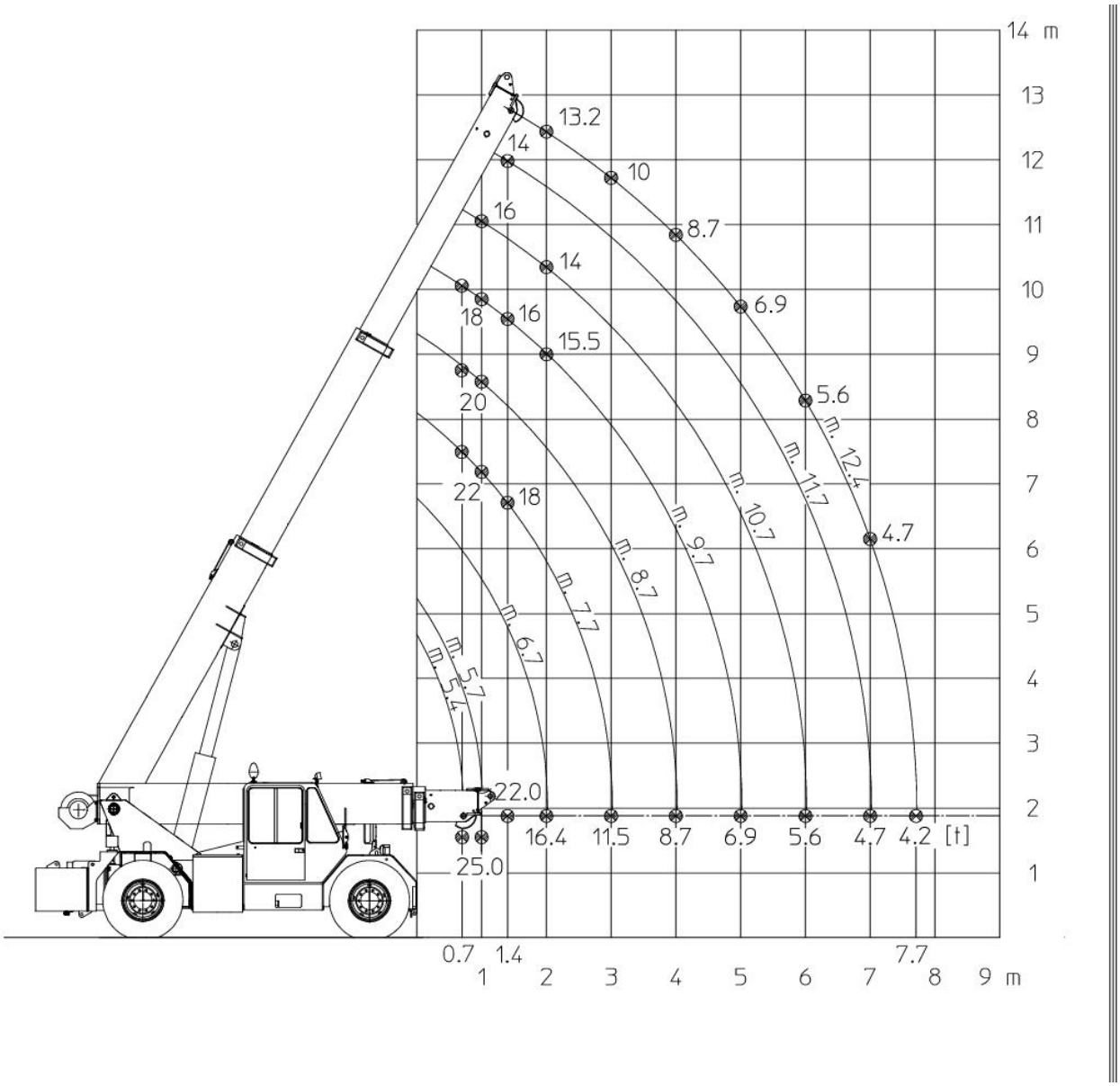

Via Borsellino 11
42019 Arceto di Scandiano (RE)
0522 989355 | 0522 980229

ruinimarco.it
info@ruinimarco.it