AIRO A15 JE

Piattaforme articolate semoventi elettriche

Dati tecnici

Portata totale	230 kg
Altezza max di lavoro / max. di traslazione	15 m
N° max. di persone	2
Sbraccio massimo di lavoro da centro valle	
Rotazione torretta	370°
Rotazione cesto	180°
Comando	proprozionale e simultaneo
Batteria	48/280 V/Ah
Caricabatteria	48/34 V/A
Capacità serbatoio olio	60 l
Max pressione idraulica	Zero
Velocità traslazione (veloce)	6 Km/h
Velocità di sicurezza	0,6 Km/h
Pendenza superabile	25%
Raggio interno di curvatura	0,9 m
Raggio esterno di curvatura	3 m
Tipo gomme	11,95 Kg/cm2
Peso totale	7490 cushion soft

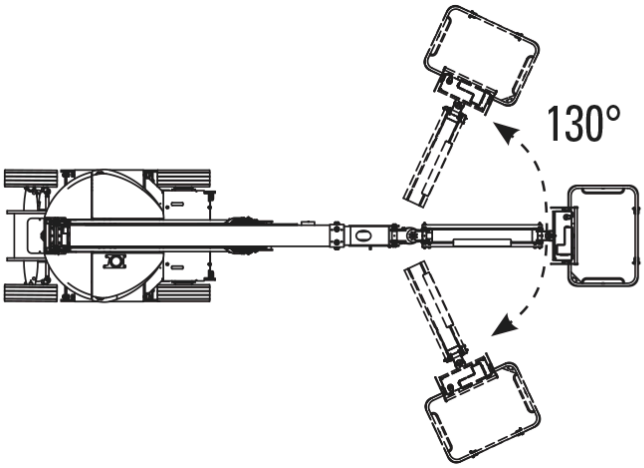

Via Borsellino 11
42019 Arceto di Scandiano (RE)
0522 989355 | 0522 980229

ruinimarco.it
info@ruinimarco.it

AIRO A15 JE

Piattaforme articolate semoventi elettriche

Dimensioni

Dimensione cesta	140x80 cm
A	15 m
B	13 m
C	2 m
F	
G (*= posizione ripiegata per il trasporto)	6405/4900* cm
I	1200 cm
L	360 cm
M	1990/2600* cm
N	1500 cm
P	6 m
Q	8,95 m
R	135 cm
S	2350 cm

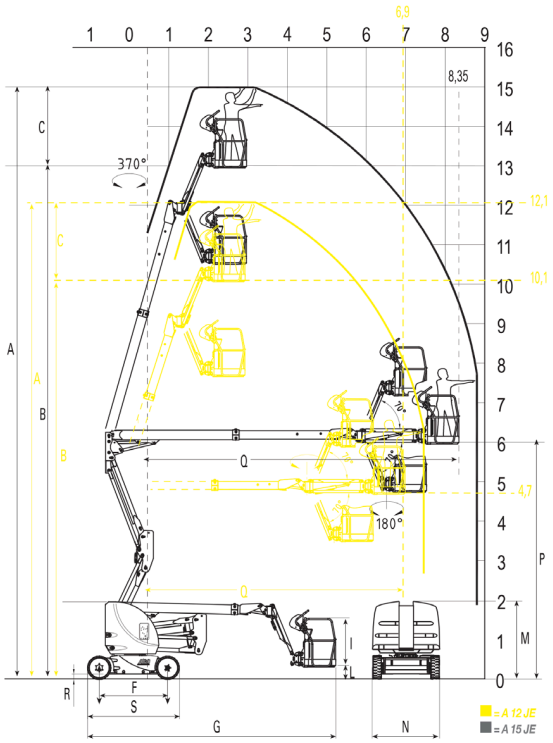

Via Borsellino 11
42019 Arceto di Scandiano (RE)
0522 989355 | 0522 980229

ruinimarco.it
info@ruinimarco.it