HAULOTTE COMPACT 8 W

Pantografi elettrici

Dati tecnici

Altezza di lavoro	8,27 m
Altezza piano calpestio	6,27 m
Altezza massima di traslazione	6,27 m
Portata massima cesta - interno	450 kg
Portata massima cesta - esterno	450 kg
Capacità massima sull'estensione	150 kg
Altezza da terra con minigonne	2,5 cm
Velocità di traslazione	0,8 - 3,2 km/h
Pendenza massima superabile	23 %
Inclinazione operativa max	3 °
Raggio minimo di sterzata - esterno	2,5 m
Ruote - antitraccia	15x5
Batterie	24 V - 340 Ah
Capacità serbatoio idraulico	25 l
Peso	2030 kg

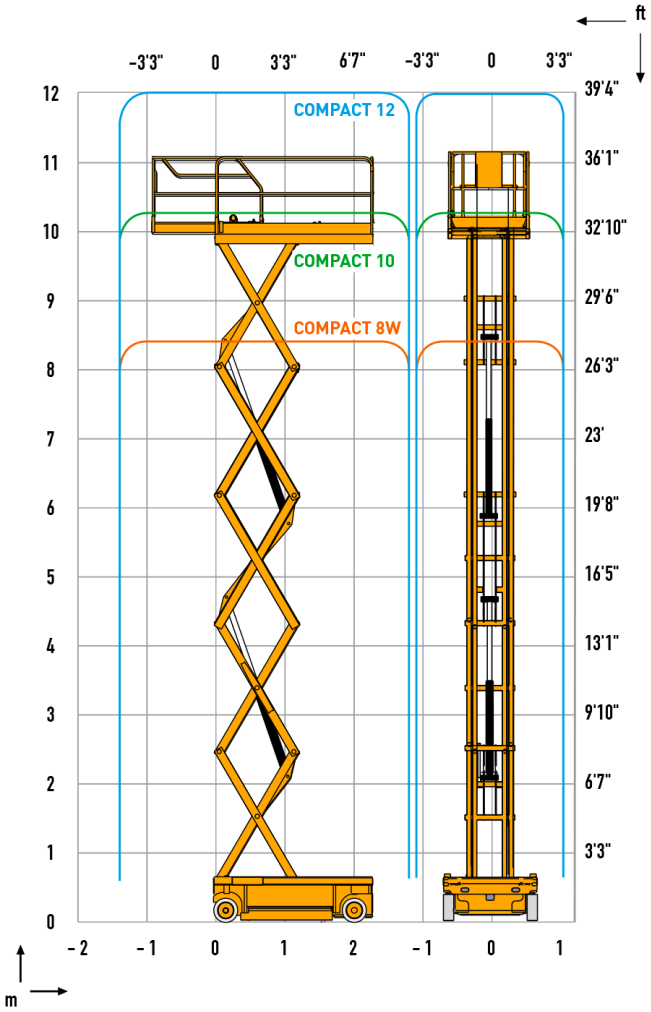

Via Borsellino 11
42019 Arceto di Scandiano (RE)
0522 989355 | 0522 980229

ruinimarco.it
info@ruinimarco.it

HAULOTTE COMPACT 8 W

Pantografi elettrici

Dimensioni (mm)

A - Lunghezza piattaforma	2,31 m
B - Lunghezza piattaforma con estensione	3,23 m
Lunghezza estensione	0,92 m
C - Larghezza piattaforma	1,2 m
D - Altezza piattaforma a riposo (con ringhiere)	2,14 m
E - Altezza piattaforma a riposo (senza ringhiere)	1,28 m
F - Larghezza piattaforma fuori tutto	1,2 m
G - Lunghezza piattaforma a riposo	2,49 m
H - Interasse	1,86 m
I - Altezza da terra	13 cm

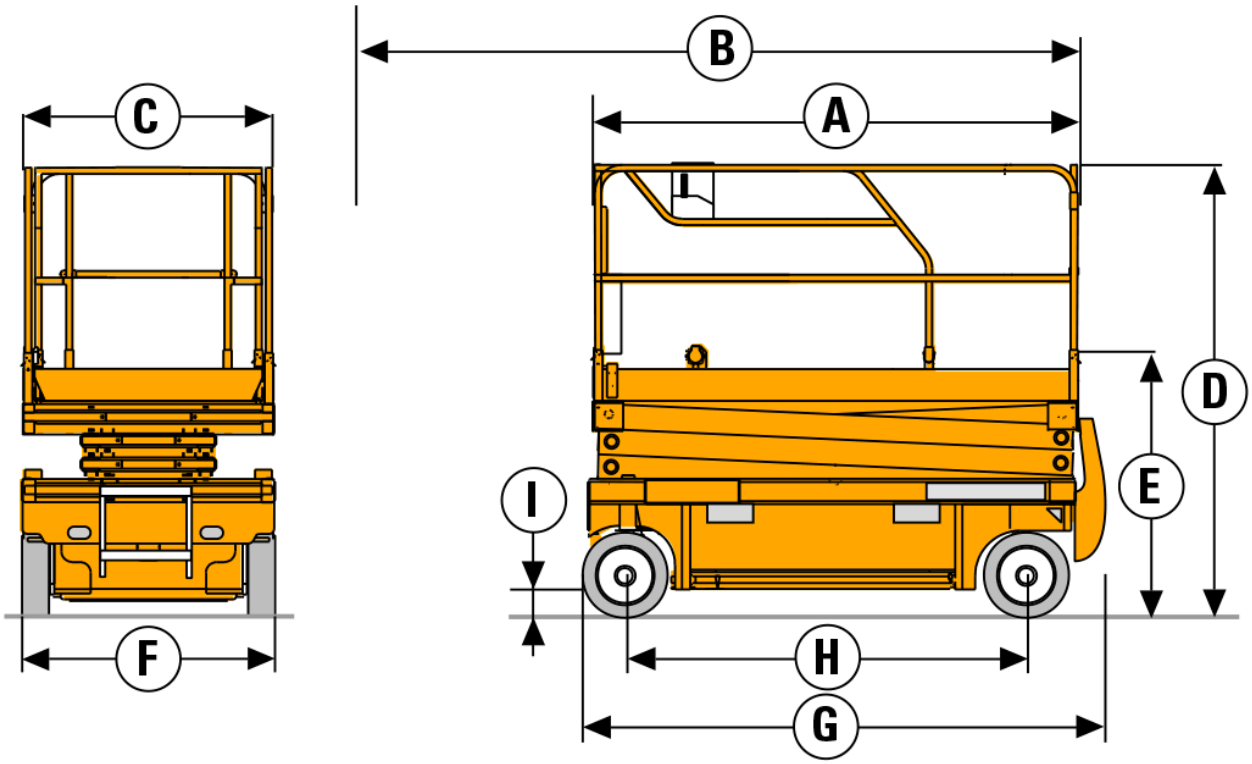

Via Borsellino 11
42019 Arceto di Scandiano (RE)
0522 989355 | 0522 980229

ruinimarco.it
info@ruinimarco.it