OIL & STEEL
OCTOPUSSY 14.12

Piattaforme cingolate con stabilizzatori

Dati tecnici

Escursione angolare braccio telescopico	da 0° a +75°
Articolazioni del braccio	n.2 + telescopico
Velocità massima di transizione	1,5 km/h
Cingoli in gomma	180x34x72
Trazione	Idraulica
Pendenza max. superabile	28%
Altezza massima di lavoro	14,0 m - 1 operatore - 12,3 m - 2 operatori
Sbraccio massimo di lavoro	6,4 m - 1 operatore - 5,7 m - 2 operatori
Portata massima	120 kg - 1 operatore - 200 kg - 2 operatori
Numero massimo operatori	2
Comandi in esecuzione	Idraulica
Rotazione torretta	300°
Motore a scoppio	Honda monocilindrico
Peso in ordine di marcia	1630 kg

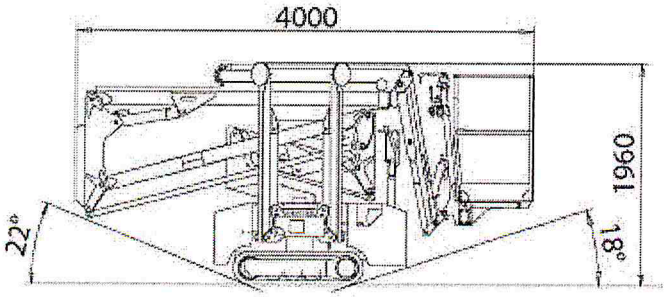

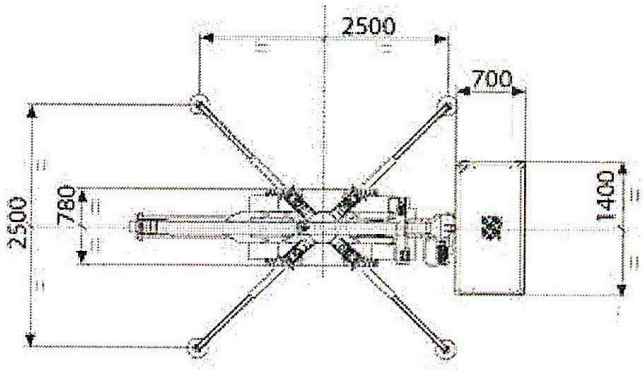

Via Borsellino 11
42019 Arceto di Scandiano (RE)
0522 989355 | 0522 980229

ruinimarco.it
info@ruinimarco.it

OIL & STEEL
OCTOPUSSY 14.12

Piattaforme cingolate con stabilizzatori

Dimensioni

Dimensioni cestello	1,4x0,7x1,1 m
Lunghezza	4 m
Larghezza (senza cestello)	0,78 m
Altezza	1,96 m

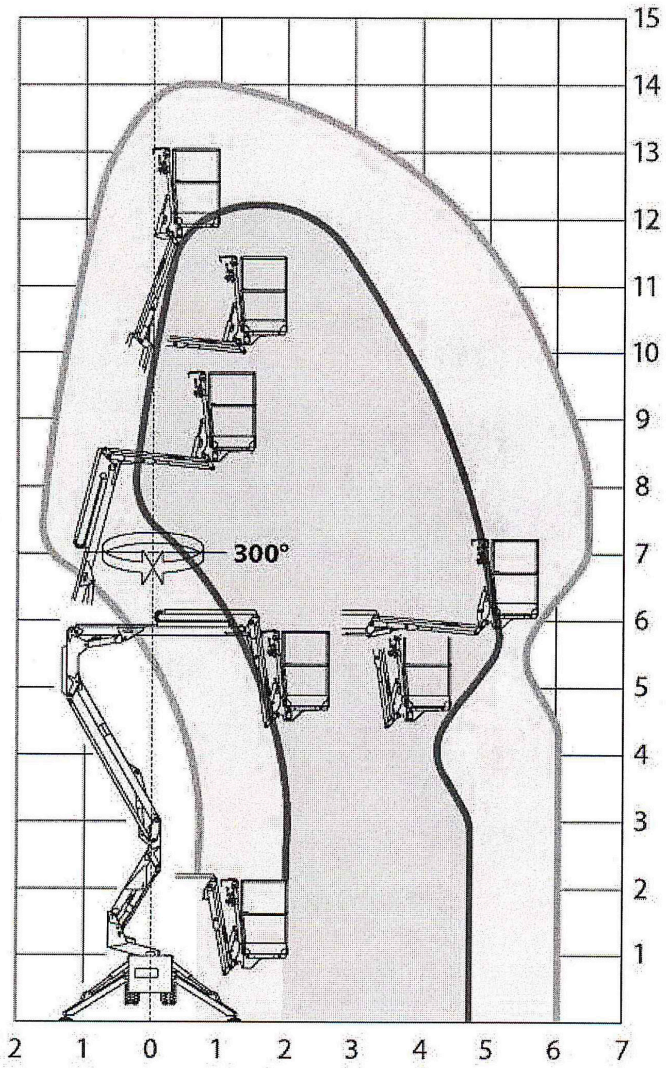

Via Borsellino 11
42019 Arceto di Scandiano (RE)
0522 989355 | 0522 980229

ruinimarco.it
info@ruinimarco.it