SOCAGE 37DJ SPEED

Piattaforme autocarrate

Dati tecnici

Altezza max lavoro	37,30 m
Altezza max piano calpestio	35,30 m
Stabilizzatori	Verticali H+H
Portata cesto	300 kg
Numero max persone su navicella	3
Sbraccio max di lavoro	21 m
Dimensioni cesto	2000 x 800 x 1110 mm
Rotazione torretta	700°
Rotazione idraulica del cesto	90° + 90°
Peso	18000 kg
JIB finale articolato	
Stabilizzazione automatica SPEED da cestello e da terra	
Chiusura automatica	

Via Borsellino 11
42019 Arceto di Scandiano (RE)
0522 989355 | 0522 980229

ruinimarco.it
info@ruinimarco.it

SOCAGE 37DJ SPEED

Piattaforme autocarrate

Dimensioni

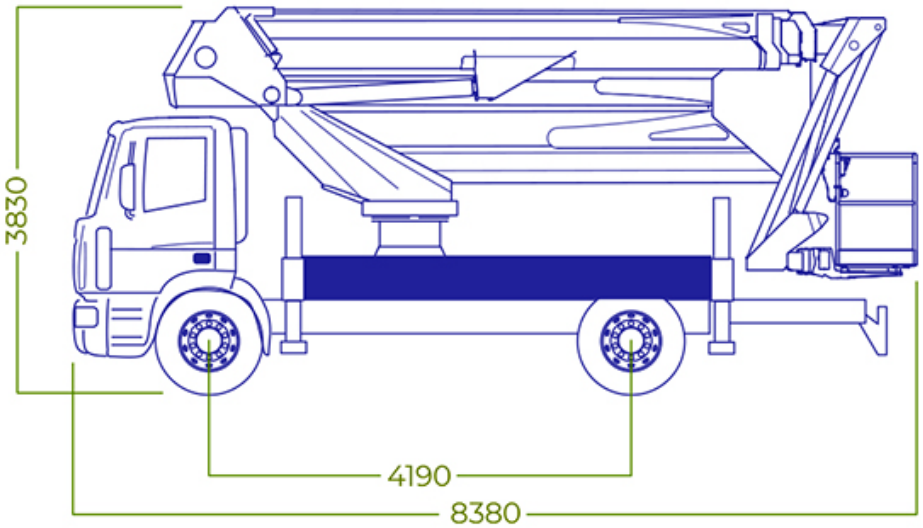

Via Borsellino 11
42019 Arceto di Scandiano (RE)
0522 989355 | 0522 980229

ruinimarco.it
info@ruinimarco.it

SOCAGE 37DJ SPEED

Piattaforme autocarrate

Diagramma di lavoro

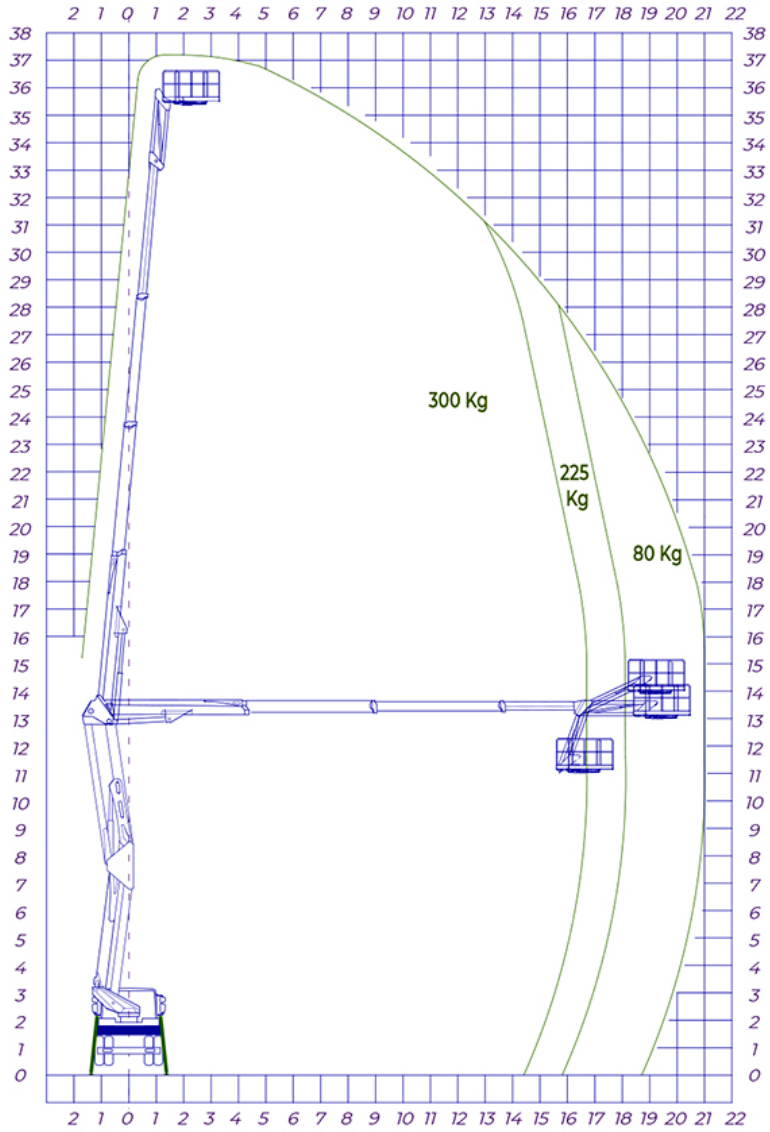

Via Borsellino 11
42019 Arceto di Scandiano (RE)
0522 989355 | 0522 980229

ruinimarco.it
info@ruinimarco.it